HL-POLE-03
Lámpara Solar

Control remoto incluido

Una solución profesional para iluminación automática de hogares con detector PIR
Con bracket para instalación en poste. Nota: poste no incluido

Recarga inteligente de batería (SBM) para una mayor vida útil
Panel solar policristalino de 5W y alta eficiencia (>19%)

Diferentes modos de operación seleccionables por el usuario:
M1: 120 lm de forma continua. Con activación del PIR (3000lm durante 10s)
M2: 240 lm de forma continua. Con activación del PIR (3000lm durante 10s)
M3: 400 lm (5h) + 80lm hasta amanecer. Con PIR: 3000 lm (10s)

Más de 10 noches de operación continua con recargas parciales en días lluviosos

LED OSRAM (190 lm/W)
4000K, Ra 80+

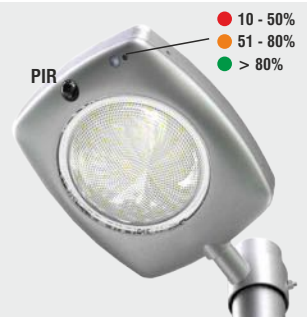

Detector PIR +
Indicador de batería

Estructura de aluminio
Bracket incluido

Protección IP65 / resistencia
K10 para uso en exteriores

HL-POLE-03

Dimensiones

Vista Superior

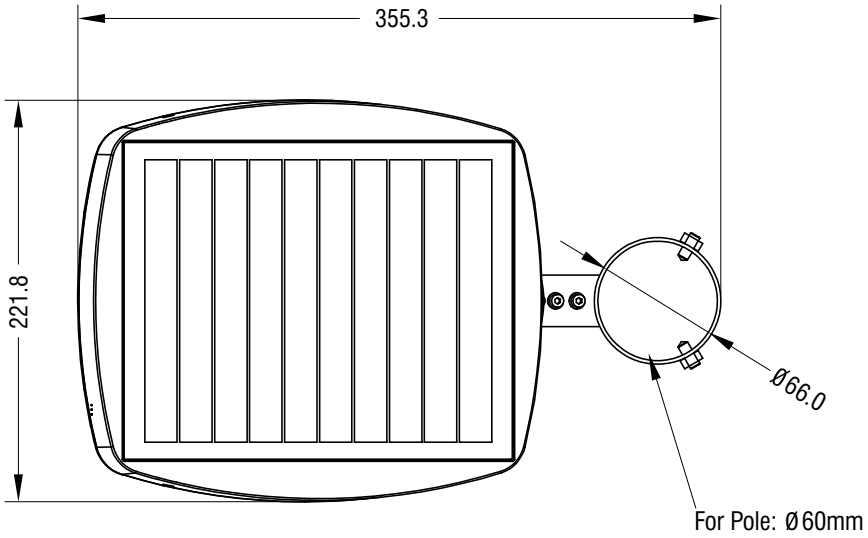

Vista Lateral

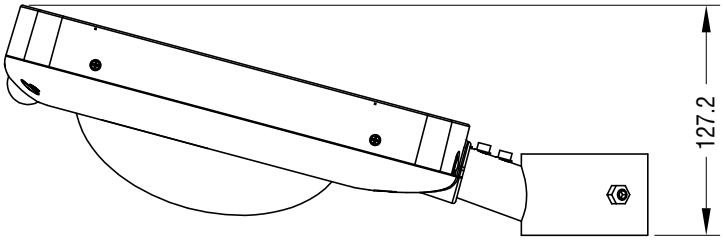

Información de Empacado:

MODELO	TIPO DE EMPAQUE	UNIDADES EMPACADAS	DIMENSIONES CARTÓN (mm)	PESO CARTÓN (Kg)	
				NETO	BRUTO
HL-POLE-03	Caja Interna	1	400 x 112 x 245	1.71	1.94
	Cartón	4	465 x 420 x 265	7.87	8.86

La información de pesos Bruto y Neto, es solo referencial

HL-POLE-03

Especificaciones Técnicas

HL-POLE-03	
Luminosidad (LM)	3000
SOLAR PANEL	
Tipo	Policristalino, 5W
BATERÍA Li-Ion	
Capacidad	3.7 Vdc / 38.48 WH / 2.600 mAH
Temperatura de Carga y Descarga	0 a 45 °C / -20 a 60 °C
Tiempo de Recarga	10 H
ILUMINACIÓN	
LED (OSRAM)	2835 - 60pcs
Temperatura de Color de la Luz	4000K, Ra 80+
Eficiencia	190 lm/W
OPERACIÓN	
Autonomía, con Poca Luz Solar	Hasta 10 noches
Modos de Operación	**Modo 1**: 120 Lm + PIR 3000 Lm x 10s **Modo 2**: 240 Lm + PIR 3000 Lm x 10s **Modo 3**: 400 Lm x 5h + 80LM / PIR 3000 Lm x 10s
PIR	120º, >5m
Indicador	IP65 / IK10
Normativas	CE (IEC60598-1 / IEC60598-2-3 / EN55015 / EN61547)
Altura de Instalación	3m a 6m

Curvas y características de Iluminación

Curva de Iluminación

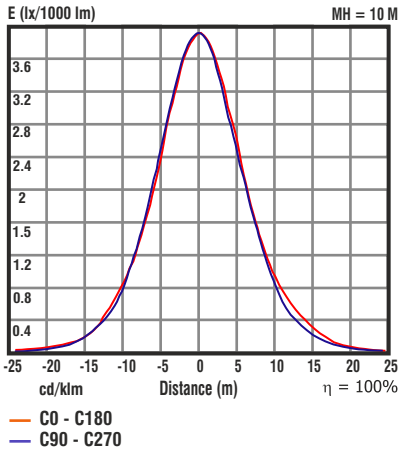

Distribución de Luminancia

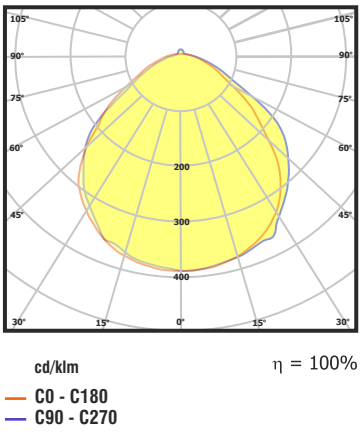
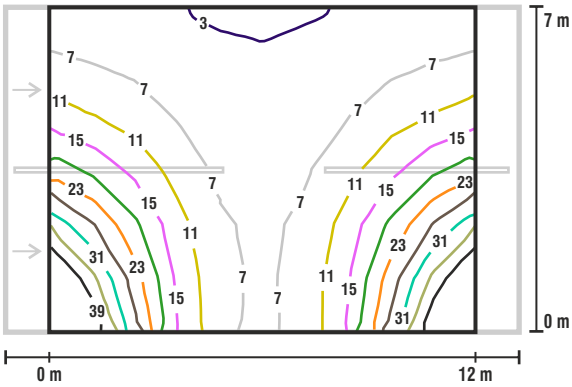
Diagrama de Simulación